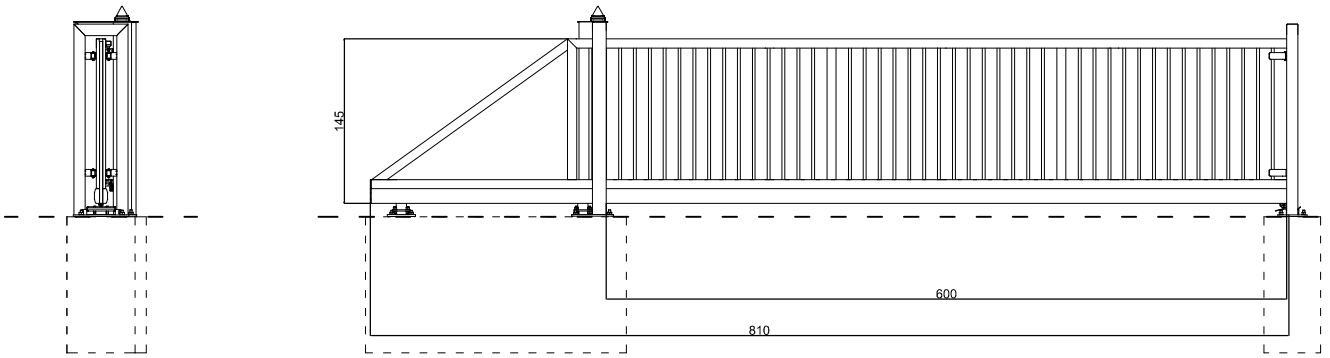



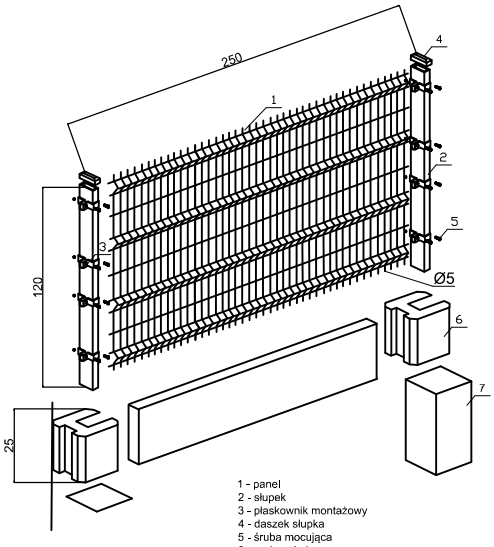

WOD-MAX	*WOD-MAX* **ul. Dworcowa 49, 62-400 Słupca**
Inwestor:	GMINA PIONKI UL. ZWYCIĘSTWA 6A 26-670 PIONKI
Nazwa inwestycji:	BUDOWA KONTENERA MAGAZYNOWEGO WRAZ Z PRZEBUDOWĄ BUDYNKU STACJI UZDATNIANIA WODY CZARNA, GM. PIONKI, DZIAŁKA NR 1180/2
Opracował:	
mgr inż. Dariusz Śmigielski Uprawnienia budowlane WKP/0039/POOK/05 w specjalności konstrukcyjnej do projektowania bez ograniczeń	PROJEKT TECHNICZNY DATA: 09.2024
mgr inż. Piotr Kulczewski Uprawnienia budowlane WKP/0263/POOK/19 w specjalności konstrukcyjnej do projektowania bez ograniczeń	Schemat bramy i ogrodzenia Rys .14 — Str .71